# Коллективный умывальник DUPLO RP

Арт. 121390

Матовая нержавеющая сталь 304 - Длина 1200 мм - С щитком

## ОПИСАНИЕ

**Коллективный умывальник DUPLO RP - Арт. 121390**

Коллективный умывальник на 2 секции, 1200 x 500 мм, настенный монтаж.
С щитком от брызг для защиты стен и повышения гигиеничности.
Внутренний диаметр каждой чаши: 310 мм.
Бактериостатическая нержавеющая сталь 304.
Матовое покрытие.
Толщина стали: 1,5 мм.
Поверхность без острых краев.
С отверстием под смеситель по центру Ø 35.
Оснащен 2- мя сливными решетками 1"1/4.
Без перелива.
Поставляется с крепежным комплектом.
Маркировка CE. Соответствует норме EN 14688.
Вес : 15 кг.
Гарантия 30 лет.
[Старый артикул : 0211390008]

## ПРЕИМУЩЕСТВА

Матовая сталь и гладкая поверхность

Поверхность без острых краев

## ТЕХНИЧЕСКИЕ ХАРАКТЕРИСТИКИ

**Коллективный умывальник DUPLO RP - Арт. 121390**
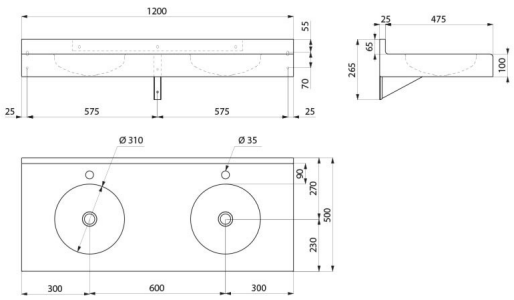
| | |
|---|---|
| Высота | 265 мм |
| Длина | 1200 мм |
| Ширина | 500 мм |
| Толщина | 1,5 мм |
| Покрытие | Матовая нержавеющая сталь 304 |
| Стандарты | CE |
| Гарантия | 30 ЛЕТ |