Подвесная писсуарная перегородка LISO

Арт. 100590

Матовая нержавеющая сталь 304 - высота 700 мм

ОПИСАНИЕ

Подвесная писсуарная перегородка LISO - Арт. 100590

Подвесная писсуарная перегородка.
Бактериостатическая нержавеющая сталь 304.
Матовая поверхность.
Толщина стали: 1,5 мм.
Гладкая поверхность с закругленными краями.
Скрытые крепления.
Поставляется с крепежным комплектом.
Вес: 8 кг.
Гарантия 30 лет.
[Старый артикул : 0011590000]

ПРЕИМУЩЕСТВА

Бактериостатическая нержавеющая сталь 304

ТЕХНИЧЕСКИЕ ХАРАКТЕРИСТИКИ

Подвесная писсуарная перегородка LISO - Арт. 100590
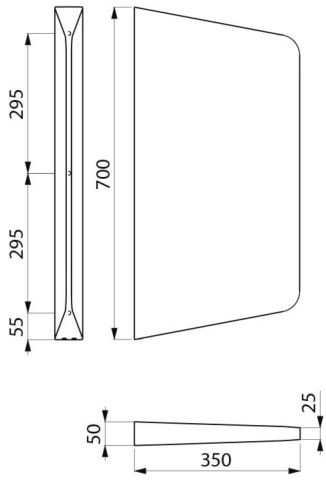
Высота	700 мм
Длина	25/50 мм
Ширина	350 мм
Толщина	1,5 мм
Покрытие	Матовая нержавеющая сталь 304
Гарантия	30 ЛЕТ ГАРАНТИЯ