Настенный сенсорный диспенсер для жидкого мыла или пены, 1 литр

Арт. 512051P

Сенсорный

ОПИСАНИЕ

Настенный сенсорный диспенсер для жидкого мыла или пены, 1 литр - Арт. 512051P

Настенный сенсорный диспенсер для жидкого мыла или пены от сети.
Отсутствие контакта с руками: автоматический пуск при помощи инфракрасного детектора.
Излив из хромированной нержавеющей стали 304.
Помпа с защитой от перерасхода.
Независимый электронный блок и съемный резервуар для крепления под столешницу.
Питание от сети с трансформатором 230/12 V.
Для жидкого мыла на растительной основе максимальной вязкости 3 000 мПа.с или специальной пены.
Длина излива: 115 мм.
Поставляется с резервуаром емкостью 1 л.
Гарантия 30 лет.
Маркировка CE.

ПРЕИМУЩЕСТВА

- Отсутствие контакта с руками
- Пуск при помощи инфракрасного детектора
- Помпа с защитой от перерасхода
- Бактериостатическая нержавеющая сталь 304

ТЕХНИЧЕСКИЕ ХАРАКТЕРИСТИКИ

Настенный сенсорный диспенсер для жидкого мыла или пены, 1 литр - Арт. 512051P
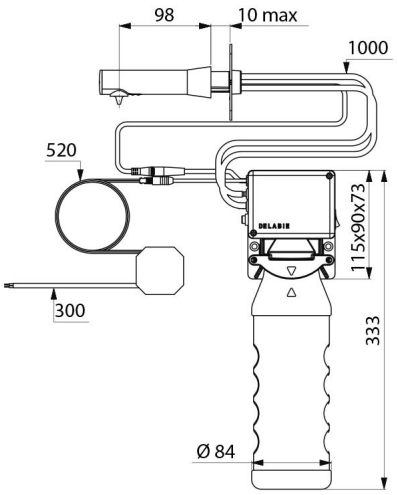
Технология	Инфракрасный детектор
Длина	115 мм
Длина излива	98 мм
Покрытие	Хромированная нержавеющая сталь 304
Стандарты	CE
Гарантия	30 ЛЕТ ГАРАНТИЯ