Механический смеситель для раковины

Арт. 2564T1

Высокий поворотный излив высота 160мм, длина 160мм

ОПИСАНИЕ

Механический смеситель для раковины - Арт. 2564T1

Механический смеситель для раковины с поворотным изливом высота 160 мм, длина 160 мм.
Излив с гигиеничным регулятором струи , адаптирован к установке стерилизационного фильтра BIOFIL.
Керамический картридж Ø 40 и настроенный стопор ограничения максимальной температуры.
Корпус и излив с гладкой внутренней поверхностью (препятствует образованию бактериальных ниш).
Расход ограничен до 5 л/мин при давлении 3 бара.
Корпус, основание и излив из хромированной латуни.
Медицинский рычаг длиной 215 мм для бесконтактного ручного управления.
Гибкие шланги PEX F3/8" оплеткой из нержавеющей стали.
Крепления усилены 2 стержнями из нержавеющей стали и контргайками.
Соответствует требованиям медицинской нормы NF.
Гарантия 30 лет.

ПРЕИМУЩЕСТВА

- Гладкая поверхность против бактериальных ниш
- Стопор ограничения максимальной температуры
- Оптимальная высота падения и вылета от стены
- Медицинский рычаг для бесконтактного управления

ТЕХНИЧЕСКИЕ ХАРАКТЕРИСТИКИ

Механический смеситель для раковины - Арт. 2564T1
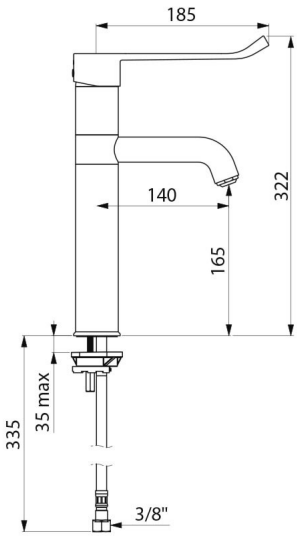
Соединение	F3/8"
Высота	299 мм
Высота падения	160 мм
Длина излива	160 мм
Расход	5 л/мин
Покрытие	Хромированная латунь
Стандарты	ACS NF WRAS
Гарантия	30 ЛЕТ