Сенсорный кран TEMPOMATIC со съемным изливом BIOCLIP

Арт. 20801T2

Настенный кран со съемным изливом

ОПИСАНИЕ

Сенсорный кран TEMPOMATIC со съемным изливом BIOCLIP - Арт. 20801T2

Настенный сенсорный кран с изливом BIOCLIP для крепления на панель 20 мм.
Независимый электронный блок IP65.
Питание от сети с трансформатором 230/12V.
Базовый расход 4 л/мин при давлении 3 бара.
Поставляется с 1 съемным изливом из Хостаформа® , длина 180, Ø 22.
Излив и основание с гладкой внутренней поверхностью (препятствует образованию бактериальных ниш).
Регулируемое периодическое ополаскивание (базовая установка~60 секунд каждые 24часа после последнего использования для препятствия стагнации воды в сети в случае продолжительного неиспользования).
Электроклапан 12V M3/8" и фильтрующая прокладка.
Противоударный инфракрасный детектор присутствия.
Основание из хромированной латуни Ø 60 и независимая ячейка для детекции с установкой нас стену.
Антиблокировочная защита против блокировки в открытом положении.
Электроклапаны над смесительной камерой.
Возможны 2 режима работы :
- стандартный режим : порционная подача воды, автоматическое закрытие ;
- режим Вкл/Выкл : намеренное закрытие или закрытие через 30 минут работы. В режиме Вкл/Выкл, установить ячейку со стороны смесителя.
Гарантия 30 лет.

ПРЕИМУЩЕСТВА

- Автоматическое опорожнение как защита от бактерий
- Излив BIOCLIP для чистки и удаления налета
- Гладкая поверхность против бактериальных ниш
- Инфракрасная детекция без контакта с руками

ТЕХНИЧЕСКИЕ ХАРАКТЕРИСТИКИ

Сенсорный кран TEMPOMATIC со съемным изливом BIOCLIP - Арт. 20801T2
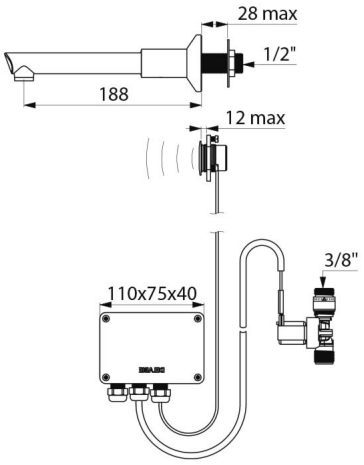
Соединение	M3/8"
Технология	Сенсорный
Длина излива	188 мм
Расход	4 л/мин
Покрытие	Хромированная латунь
Стандарты	ACS CE
Гарантия	30 лет