# Термостатический душевой комплект SECURITHERM Securitouch

Арт. H9741HYG

Термостатический смеситель для душа Securitouch с двойным управлением

## ОПИСАНИЕ

**Термостатический душевой комплект SECURITHERM Securitouch - Арт. H9741HYG**

Термостатический душевой комплект SECURITHERM с двойным управлением и самоосушающимся механизмом.
• Смеситель с термостатическим картриджем с защитой от налета :
Антиожоговая безопасность : расход горячей воды блокируется при перекрытии подачи холодной воды (и наоборот).
Антиожоговая термозащита Securitouch.
Регулировка температуры от 25°C до 41°C.
Двойной стопор ограничения температуры : 1 -й стопор на 38°C, 2-й на 41°C.
Возможность проведения термической обработки без демонтажа вентиля и перекрытия подачи холодной воды.
Расход ограничен до 9 л/мин.
Эргономичные вентили и выход M1/2" снизу.
Интегрированные фильтры и обратные клапаны на входах F3/4".
Поставляется с 2 настенными коннекторами СТОП/ПРОВЕРКА M1/2" M3/4", адаптированными для медицинской среды.
• Ручной душ (арт. 813) с гибким шлангом (арт. 836T3) и хромированным настенным наклонным соединением (арт. 845).
• Противозастойный коннектор FM1/2". устанавливаемый между нижним выходом и гибким шлангом для душа, для автоматического опорожнения шланга и ручного душа (ограничивает развитие бактерий) (арт.880).
Гарантия 30 лет.

## ПРЕИМУЩЕСТВА

- SECURITHERM: антиожоговая безопасность
- Двойной стопор ограничения температуры
- Антиожоговая защита Securitouch
- Термостатический: стабильная температура

## ТЕХНИЧЕСКИЕ ХАРАКТЕРИСТИКИ

**Термостатический душевой комплект SECURITHERM Securitouch - Арт. H9741HYG**

| | |
|---|---|
| Соединение | M1/2" |
| Технология | SECURITHERM, Securitouch |
| Глубина | 95 мм |
| Длина | 286 мм |
| Расход | 9 л/мин |
| Ограничение температуры | 41°C |
| Покрытие | Хромированная латунь |
| Стандарты | ACS |

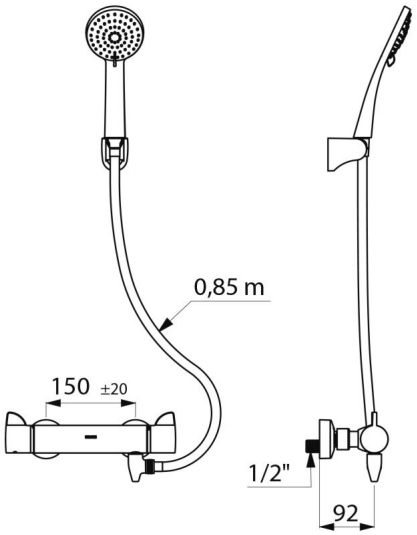

| | |
|---|---|
| Гарантия | 30 ЛЕТ ГАРАНТИЯ |