Сливная труба

Арт. 766002

Для чаши унитаза с TEMPOFLUX 3/4"

ОПИСАНИЕ

Сливная труба **- Арт. 766002**

Сливная труба для чаши унитаза.
Для наружного и компактного TEMPOFLUX 1 и 3 .
Угловая труба из полированной нержавеющей стали Ø 28 с зажимным кольцом без гайки.
Соединительная гильза Ø 28/55 с фланцем.
Гарантия 30 лет.

ПРЕИМУЩЕСТВА

Труба из нержавеющей стали

ТЕХНИЧЕСКИЕ ХАРАКТЕРИСТИКИ

Сливная труба **- Арт. 766002**
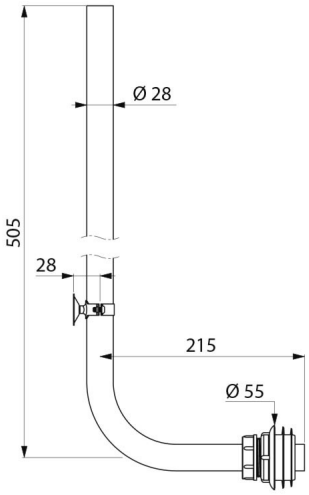
Соединение	3/4"
Высота	505 мм
Длина	215 мм
Гарантия	30 ЛЕТ ГАРАНТИЯ