Комбинированный аварийный душ

Арт. 9203

На стойке

ОПИСАНИЕ

Комбинированный аварийный душ - Арт. 9203

Комбинированный аварийный душ и душ для глаз на стойке с ручным и ножным управлением :
Морозостойкая система.
Душ для глаз с чашей Ø 250 мм из нержавеющей стали 304 с зеленым покрытием.
Распылительные головки душа для глаз оборудованы защитными колпачками из зеленого противоударного АБС-пластика, автоматически откидывающимися под напором воды.
Расход 20 л/мин. при давлении 3 бара, аэраторы с двойным фильтром из нержавеющей стали.
Круглая душевая головка Ø 250 мм из противоударного зеленого АБС-пластика.
Расход 70 л/мин. при статическом давлении 1 бар (120 л/мин. при статическом давлении 3 бара).
Подвод воды F1".
Труба из оцинкованной стали с серым эпоксидным покрытием. Рычаг с треугольной рукояткой из латуни с зеленым эпоксидным покрытием.
Ручная планка из оцинкованной стали с зеленым эпоксидным покрытием.
Крепление к полу треугольной пластиной из латуни (винты не входят в комплект).
Стандартные сигнальные вывески "душ и душ для глаз 1-ой помощи " входят в комплект.
Функционирование :
Быстрое открытие/закрытие при повороте никелированных латунных клапанов на 1/4 оборота.
Аварийный душ и душ для глаз одновременно :
Потянуть рычаг за треугольную рукоятку.
Вода не перестает течь при отпускании рукоятки.
Для остановки подачи воды поднять рычаг.
Аварийный душ для глаз :
Нажать ногой на педаль или на планку рукой. Вода не перестает течь при отпускании ножной педали или ручной планки.
Для закрытия душа потянуть ручную планку в обратном направлении и поднять педаль ногой.
Гарантия 30 лет.
Закрытие душа не автоматическое, что позволяет в случае инцидента держать обе руки свободными (чтобы снять одежду, держать глаза открытыми ...).

ПРЕИМУЩЕСТВА

- Защита от замерзания: вода не остается в трубах
- Быстрый пуск для полного обеззораживания
- Техническое обслуживание без демонтажа
- Мягкая струя и быстрое простое открытие

ТЕХНИЧЕСКИЕ ХАРАКТЕРИСТИКИ

Комбинированный аварийный душ - Арт. 9203
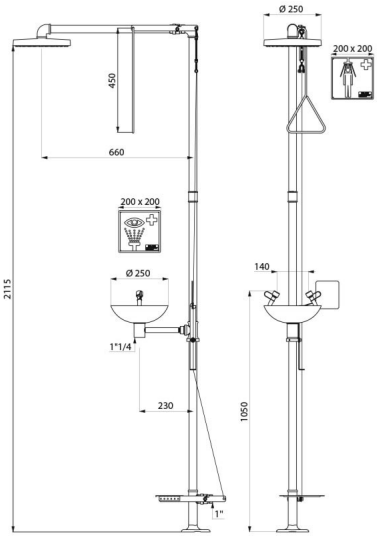
Длина	660 мм
Высота падения	2115 мм
Расход	120 л/мин при статическом давлении 3 бара
Стандарты	
Гарантия