Смеситель для раковины с балансировкой давления SECURITHERM EP

Арт. 2520TEP

Смеситель высота 85, длина 135, сплошная рукоятка

ОПИСАНИЕ

Смеситель для раковины с балансировкой давления SECURITHERM EP - Арт. 2520TEP

Смеситель для раковины SECURITHERM с балансировкой давления высота 85 длина 135 с гигиеническим выходом BIOSAFE.
Антиожоговая безопасность : расход горячей воды блокируется при перекрытии подачи холодной воды (и наоборот).
Керамический картридж Ø 40 с балансировкой давления.
Настроенный стопор ограничения максимальной температуры.
Ограничение расхода до 5 л/мин при давлении 3 бара.
Управление сплошной рукояткой.
Эргономичный рычыг и донный клапан 1"1/4 из латуни.
Гибкие шланги PEX F3/8" с фильтрами и обратными клапанами.
Крепления усилены 2 стержнями из нержавеющей стали.
Гарантия 30 лет.

ПРЕИМУЩЕСТВА

- Ограничение подачи ГВ в случае перекрытия ХВ
- EP : препятствует изменению давления
- Гигиенический выход BIOSAFE
- Сплошная рукоятка для удобного захвата

ТЕХНИЧЕСКИЕ ХАРАКТЕРИСТИКИ

Смеситель для раковины с балансировкой давления SECURITHERM EP - Арт. 2520TEP
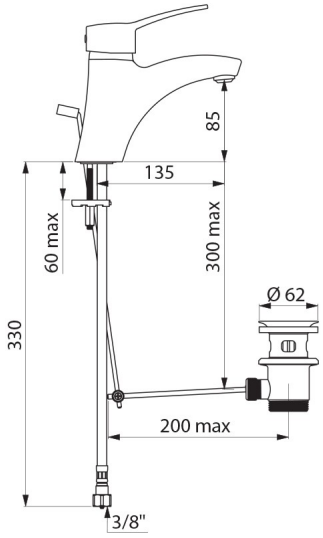
Соединение	F3/8"
Технология	SECURITHERM EP
Высота падения	85 мм
Длина излива	135 мм
Расход	5 л/мин
Покрытие	Хромированная латунь
Стандарты	ACS
Гарантия	30 ЛЕТ