Термостатический смеситель для душа SECURITHERM Securitouch

Арт. H9769

Двойное управление, без обратного клапана, антиожоговая безопасность

ОПИСАНИЕ

Термостатический смеситель для душа SECURITHERM Securitouch - Арт. H9769

Термостатический смеситель для душа SECURITHERM с двойным управлением, без обратных клапанов на подводах воды (сокращение развития бактерий).
Отсутствие риска смешения горячей и холодной воды.
Антиожоговая безопасность : автоматическое закрытие в случае перекрытия подачи холодной или горячей воды .
Антиожоговая безопасность Securitouch.
Термостатический картридж с защитой от налета для регулирования температуры.
Керамические головки ¼ круга для регулирования расхода.
Регулировка температуры до 41°C.
Двойной стопор ограничения температуры : 1 -й стопор на 39°C, 2-й на 41°C.
Возможность проведения термической обработки без демонтажа вентиля и перекрытия подачи холодной воды.
Расход ограничен до 9 л/мин при давлении 3 бара.
Управление эргономичными рукоятками.
Выход для душа M1/2".
Встроенные фильтры на подводах воды F3/4".
Смеситель с коннекторами СТОП/ПРОВЕРКА M1/2" M3/4", адаптированными для медицинской среды.
Соответствует требования NF для медицинских учреждений.
Гарантия 30 лет.

ПРЕИМУЩЕСТВА

- SECURITHERM: оптимальная антиожоговая безопасность
- Отсутствие обратных клапанов на подводах
- Антиожоговая безопасность Securitouch
- Термостатический: стабильность температуры

ТЕХНИЧЕСКИЕ ХАРАКТЕРИСТИКИ

Термостатический смеситель для душа SECURITHERM Securitouch - Арт. H9769
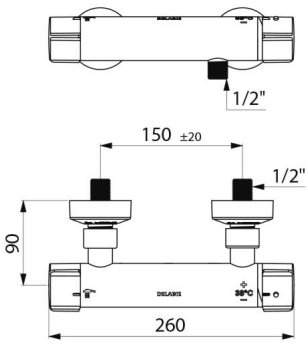
Соединение	M1/2"
Технология	SECURITHERM термостатический с двойным управлением, Securitouch, без обратных клапанов
Длина	260 мм
Расход	9 л/мин
Ограничение температуры	41°C
Покрытие	Хромированная латунь
Стандарты	ACS NF kiwa
Гарантия	30 лет