Настенный рукомойник XS для инвалидов

Арт. 120400

Матовая нержавеющая сталь 304 - для МГН

ОПИСАНИЕ

Настенный рукомойник XS для инвалидов - Арт. 120400

Настенный рукомойник, адаптирован для людей с ограниченными физическими возможностями:
неглубокая чаша дает возможность подъезда на инвалидной коляске.
Внутренний диаметр чаши: 310 мм.
Бактериостатическая нержавеющая сталь 304.
Матовая поверхность.
Толщина стали: 1,2 мм.
Поверхность без острых краев.
Без отверстия под смеситель.
Оснащен сливной решеткой 1"1/4.
Без перелива.
Поставляется с крепежным комплектом.
Маркировка CE. Соответствует норме EN 14688.
Вес: 3,9 кг.
Гарантия 30 лет.
[Старый артикул : 3411400015]

ПРЕИМУЩЕСТВА

- Бактериостатическая сталь 304, гладкая поверхность
- Поверхность без острых краев

ТЕХНИЧЕСКИЕ ХАРАКТЕРИСТИКИ

Настенный рукомойник XS для инвалидов - Арт. 120400
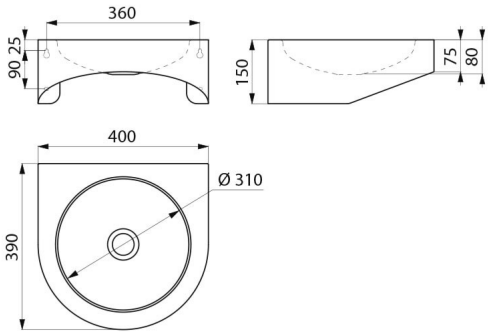
Высота	150 мм
Длина	400 мм
Ширина	390 мм
Толщина	1,2 мм
Покрытие	Матовая нержавеющая сталь 304
Стандарты	CE
Гарантия	30 ЛЕТ