Умывальник настенный TRAPEZ

Арт. 120270

Матовая нержавеющая сталь 304

ОПИСАНИЕ

Умывальник настенный TRAPEZ - Арт. 120270

Настенный умывальник, 600 x 505 мм.
Неглубокая чаша адаптированная для инвалидов.
Бактериостатическая нержавеющая сталь 304.
Матовая поверхность.
Толщина стали : 1,2 мм.
Поверхность без острых краев.
Без отверстия под смеситель.
Оснащен сливной решеткой 1"1/4.
Без перелива.
Поставляется с крепежным комплектом.
Маркировка CE. Соответствует норме EN 14688.
Вес : 5,5 кг.
Гарантия 30 лет.
[Старый арт.3411270015]

ПРЕИМУЩЕСТВА

Бактериостатическая сталь и гладкая поверхность

Поверхность без острых краев

ТЕХНИЧЕСКИЕ ХАРАКТЕРИСТИКИ

Умывальник настенный TRAPEZ - Арт. 120270
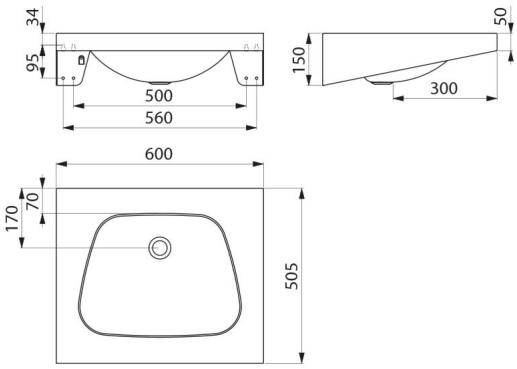
Высота	150 мм
Длина	600 мм
Ширина	505 мм
Толщина	1,2 мм
Покрытие	Матовая нержавеющая сталь 304
Стандарты	CE
Гарантия	30 ЛЕТ