Умывальник напольный BAILA

Арт. 120170

Матовая нержавеющая сталь 304

ОПИСАНИЕ

Умывальник напольный BAILA - Арт. 120170

Напольный умывальник, высота 830 мм. Внутренний диаметр чаши: 310 мм.
Прекрасный элемент декора.
Бактериостатическая нержавеющая сталь 304.
Матовая поверхность.
Толщина стали : 1,2 мм.
Поверхность без острых краев.
Без отверстия под смеситель.
Оснащен сливной решеткой 1"1/4. Без перелива.
Поставляется с крепежным комплектом.
Маркировка CE. Соответствует норме EN 14688.
Вес : 12 кг.
Гарантия 30 лет.
[Старый арт.0210170015]

ПРЕИМУЩЕСТВА

- Бактериостатическая сталь и гладкая поверхность
- Поверхность без острых краев
- Прекрасный элемент декора

ТЕХНИЧЕСКИЕ ХАРАКТЕРИСТИКИ

Умывальник напольный BAILA - Арт. 120170
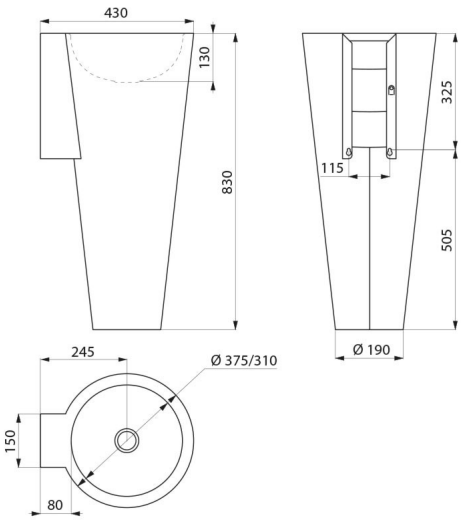
Высота	830 мм
Длина	375 мм
Ширина	430 мм
Толщина	1,2 мм
Покрытие	Матовая нержавеющая сталь 304
Стандарты	CE
Гарантия	30 ЛЕТ