Умывальник коллективный настенный CANAL

Арт. 120240

Матовая нержавеющая сталь 304 - Д. 600 мм

ОПИСАНИЕ

Умывальник коллективный настенный CANAL - Арт. 120240

Коллективный умывальник 1 место - 600 мм, монтаж на стену.
Бактериостатическая нержавеющая сталь 304.
Матовая поверхность.
Толщина стали: 0,8 мм - чаша и 1,5 мм - края и монтажные кронштейны.
Простая установка: возможность выбора подходящего размера, легкий материал.
Возможно установить смеситель на стену или на поверхность.
Сливное отверстие справа.
Без отверстия под смеситель.
Оснащен сливной решеткой 1"1/2.
Без перелива.
Поставляется с крепежным комплектом.
Маркировка CE. Соответствует норме EN 14296.
Вес : 4,9 кг.
Возможно установить щиток от брызг из бактериостатической нержавеющей стали 304 (арт. 100240).
Гарантия 30 лет.
[Старый арт. 0211240015]

ПРЕИМУЩЕСТВА

Бактериостатическая сталь и гладкая поверхность

ТЕХНИЧЕСКИЕ ХАРАКТЕРИСТИКИ

Умывальник коллективный настенный CANAL - Арт. 120240
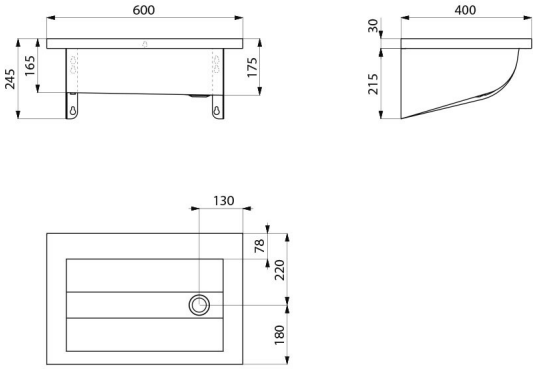
Высота	245 мм
Длина	600 мм
Ширина	400 мм
Толщина	0,8 мм (чаша) и 1,5 мм (края и монтажные уголки)
Покрытие	Матовая нержавеющая сталь 304
Стандарты	CE
Гарантия	30 ЛЕТ