Настенный рукомойник с коленным управлением

Арт. 180330

Матовая нержавеющая сталь 304 - Коленное управление

ОПИСАНИЕ

Настенный рукомойник с коленным управлением - Арт. 180330

Настенный рукомойник с управлением бедром/коленом.
Бактериостатическая нержавеющая сталь 304.
Матовая поверхность.
Толщина стали : 1,2 мм.
Поверхность без острых краев.
Поставляется в комплекте с изогнутым изливом и порционным краном с интервалом 7 секунд.
Оснащен сливной решеткой 1"1/4.
Без перелива.
Поставляется с крепежным комплектом.
Маркировка CE. Соответствует норме EN 14688.
Вес : 5 кг.
Гарантия 30 лет.
[Старый артикул : 0211030003]

ПРЕИМУЩЕСТВА

Бактериостатическая нержавеющая сталь 304

ТЕХНИЧЕСКИЕ ХАРАКТЕРИСТИКИ

Настенный рукомойник с коленным управлением - Арт. 180330
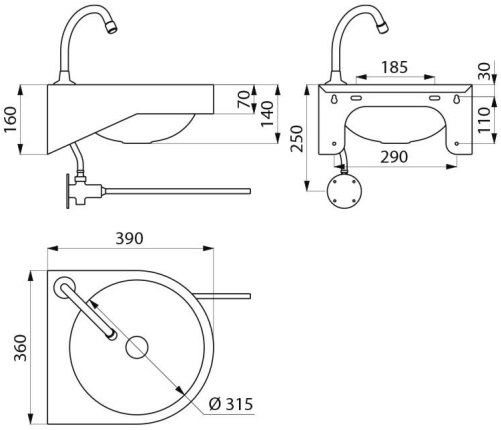
Высота	160 мм
Длина	390 мм
Ширина	360 мм
Толщина	1,2 мм
Покрытие	Матовая нержавеющая сталь 304
Стандарты	CE ACS
Гарантия	30 ЛЕТ