Унитаз напольный S21 P

Арт. 110300

Матовая нержавеющая сталь 304

ОПИСАНИЕ

Унитаз напольный S21 P - **Арт. 110300**

Напольный унитаз 360 x 400 x 580 мм.
Простой элегантный дизайн.
Бактериостатическая нержавеющая сталь 304.
Матовая поверхность.
Толщина стали: 1,5 мм.
Цельная штампованная чаша, без швов, легкий уход и повышеннаягигиеничность.
Полированная внутренняя поверхность чаши и закругленные краядля простоты очистки.
Смыв по периметру.
Горизонтальный подвод воды Ø55 мм.
Горизонтальный или вертикальный выпуск Ø100 мм.
Оснащен трубой из ПВХ.
Экономия воды: функционирует с объемом 4 л и больше.
Отверстия для крепления сиденья. Поставляется с заглушками подотверстия из нержавеющей стали при использовании без сиденья.
Быстрая простая установка: 2 ревизионных люка с противокражными винтами TORX.
Маркировка CE. Соответствует норме EN 997 для слива объемом 4 л.
Вес: 14 кг.
Гарантия 30 лет.

[Старый арт.0110020001]

ПРЕИМУЩЕСТВА

- Бактериостатическая нержавеющая сталь 304
- Полированная внутренняя поверхность чаши
- Простой элегантный дизайн

ТЕХНИЧЕСКИЕ ХАРАКТЕРИСТИКИ

Унитаз напольный S21 P - **Арт. 110300**
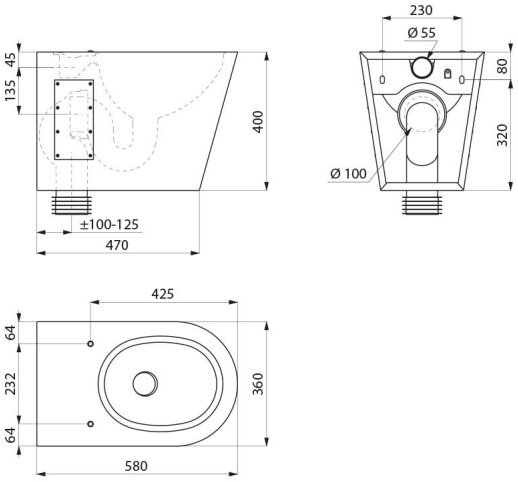
Высота	400 мм
Длина	580 мм
Ширина	360 мм
Толщина	1,5 мм
Покрытие	Матовая нержавеющая сталь 304
Стандарты	CE
Гарантия	30 ЛЕТ