Турецкий унитаз SHA 700

Арт. 113620

Матовая нержавеющая сталь 304 - Встраиваемый - С сифоном

ОПИСАНИЕ

Турецкий унитаз SHA 700 - Арт. 113620

Турецкий унитаз, встраиваемый в пол, 700 x 345 x 700 мм.
Бактериостатическая нержавеющая сталь 304.
Матовая поверхность.
Толщина стали: 1,2 мм.
Цельная штампованная чаша, без швов, легкий уход и повышенная гигиеничность.
Форма чаши адаптирована для мужчин и женщин.
Противоскользящая поверхность в месте расположения ног.
Вертикальный выпуск : Ø 100 мм.
Система ополаскивания с 1 распылителем воды из нержавеющей стали 304.
Поставляется с изогнутым сифоном из нержавеющей стали для турецкого унитаза.
Вес : 8 кг.
Гарантия 30 лет.
[Старый артикул: 0113630020]

ПРЕИМУЩЕСТВА

Бактериостатическая сталь 304

ТЕХНИЧЕСКИЕ ХАРАКТЕРИСТИКИ

Турецкий унитаз SHA 700 - Арт. 113620
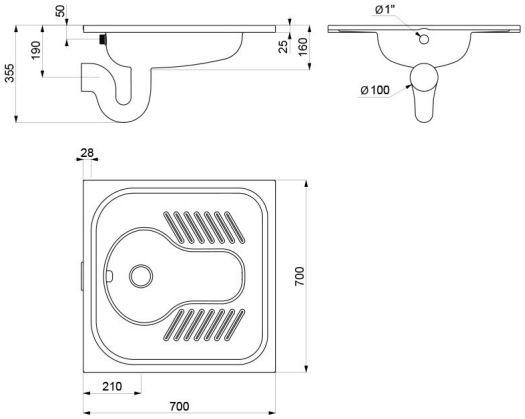
Высота	30 мм
Глубина	220 мм
Длина	700 мм
Ширина	700 мм
Толщина	1.2 мм
Покрытие	Матовая нержавеющая сталь 304
Стандарты	
Гарантия