Турецкий унитаз SHA XS

Арт. 113720

Матовая нержавеющая сталь 304 - Встраиваемый - С сифоном

ОПИСАНИЕ

Турецкий унитаз SHA XS - Арт. 113720

Турецкий унитаз, встраиваемый в пол, 500 x 325 x 600 мм.
Бактериостатическая нержавеющая сталь 304.
Матовая поверхность.
Толщина стали: 1,2 мм.
Цельная штампованная чаша, без швов, легкий уход и повышенная гигиеничность.
Форма чаши адаптирована для мужчин и женщин.
Противоскользящая поверхность в месте расположения ног.
Вертикальный выпуск : Ø 100 мм.
Система ополаскивания с 1 распылителем воды из нержавеющей стали 304.
Поставляется с сифоном из нержавеющей стали для турецких унитазов.
Вес : 7 кг.
Гарантия 30 лет.
[Старый артикул : 0113370020]

ПРЕИМУЩЕСТВА

Бактериостатическая сталь 304

ТЕХНИЧЕСКИЕ ХАРАКТЕРИСТИКИ

Турецкий унитаз SHA XS - Арт. 113720
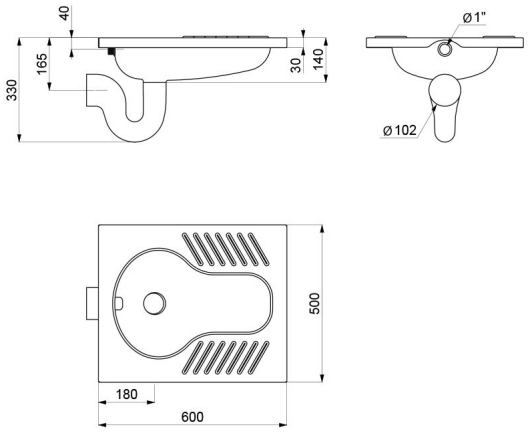
Высота	30 мм
Глубина	200 мм
Длина	600 мм
Ширина	500 мм
Толщина	1.2 мм
Покрытие	Матовая нержавеющая сталь 304
Стандарты	
Гарантия