Унитаз MONOBLOCO 700 с бачком для инвалидов

Арт. 110790

Матовая нержавеющая сталь 304

ОПИСАНИЕ

Унитаз MONOBLOCO 700 с бачком для инвалидов - Арт. 110790

Напольный унитаз с бачком и клавишей двойной слива 3/6 л, 370 x 895 x 700 мм.
Удлиненная чаша 700 мм для большего комфорта людей с ограниченными физическими возможностями.
Бактериостатическая нержавеющая сталь 304. Матовая поверхность.
Толщина стали : 1,5 мм.
Цельная штампованная чаша, без швов, легкий уход и повышеннаягигиеничность.
Полированная внутренняя поверхность чаши и закругленные краядля простоты очистки.
Смыв по периметру. подвод воды. Подвод воды нижний встроенный либо наружный боковой (справа/слева).
Встроенный горизонтальный или вертикальный выпуск.
Оснащен трубой из ПВХ.
Отверстия для крепления сиденья. Поставляется с заглушками под отверстия из нержавеющей стали при использовании без сиденья.
Быстрая простая установка: ревизионных люка с противокражными винтами TORX.
Маркировка CE. Соответствует норме EN 997 для слива объемом 4 л.
Вес : 22 кг.
Гарантия 30 лет .

ПРЕИМУЩЕСТВА

- Бактериостатическая нержавеющая сталь 304
- Полированная внутренняя поверхность чаши

ТЕХНИЧЕСКИЕ ХАРАКТЕРИСТИКИ

Унитаз MONOBLOCO 700 с бачком для инвалидов - Арт. 110790
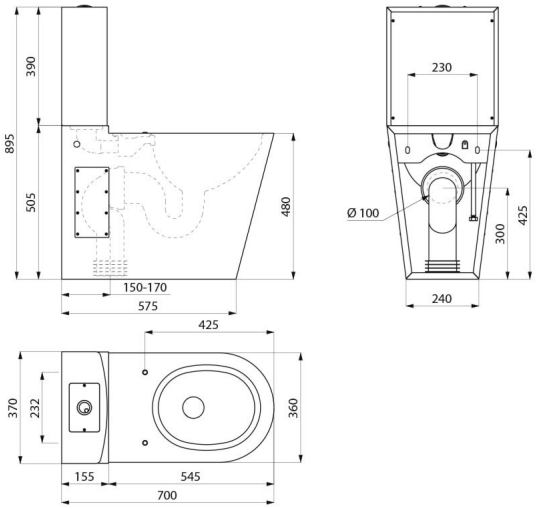
Высота	895 мм
Длина	700 мм
Ширина	370 мм
Толщина	1,5 мм
Покрытие	Матовая нержавеющая сталь 304
Стандарты	CE
Гарантия	30 ЛЕТ