Настенный рукомойник SXS с сенсорным краном

Арт. 184320

Матовая нержавеющая сталь 304 - Сенсорное управление - С щитком

ОПИСАНИЕ

Настенный рукомойник SXS с сенсорным краном - Арт. 184320

Настенный рукомойник с сенсорным управлением.
Бактериостатическая нержавеющая сталь 304.
Толщина нержавеющей стали : 1,2 мм.
Поверхность без острых краев.
С щитком.
Поставляется с сенсорным смесителем с интегрированным электроклапаном от батареи и диспенсером для жидкого мыла из хромированной латуни.
Решетка 1"1/4 в комплекте. Без перелива.
Экономия воды : базовый расход 3 л/мин.
Максимальная гигиеничность: бесконтактное управление, противозастойный электроклапан, периодическое ополаскивание как антибактериальная профилактика.
Поставляется с крепежным комплектом.
Маркировка CE. Соответствует норме EN 14688.
Вес : 4,1 кг.
Гарантия 30 лет.

ПРЕИМУЩЕСТВА

Бактериостатическая сталь 304

ТЕХНИЧЕСКИЕ ХАРАКТЕРИСТИКИ

Настенный рукомойник SXS с сенсорным краном - Арт. 184320
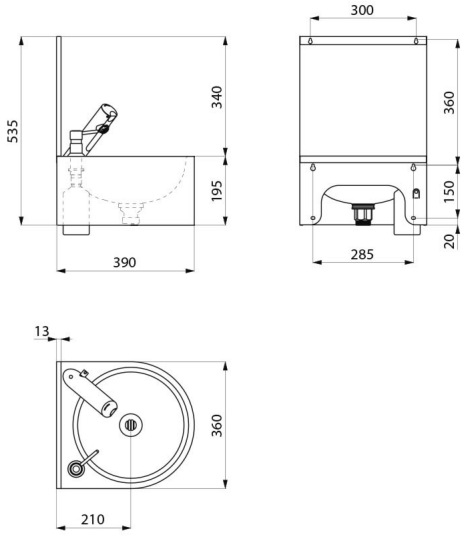
Высота	535 мм
Длина	390 мм
Ширина	360 мм
Толщина	1.2 мм
Покрытие	Матовая нержавеющая сталь 304
Стандарты	CE ACS
Гарантия	30 ЛЕТ