Настенная мойка

Арт. 182400

Матовая нержавеющая сталь 304 - длина 460 мм

ОПИСАНИЕ

Настенная мойка **- Арт. 182400**

Настенная мойка с щитком.
Бактериостатическая нержавеющая сталь 304.
Матовая поверхность.
Толщина стали: 0,9 мм.
Штампованная чаша, без швов.
Глубокая чаша.
Гладкая поверхность.
Поверхность без острых краев.
Оснащена сливной решеткой 1"1/2.
Без перелива.
Без перелива.
Вес : 4,6кг. Откидная решетка из нержавеющей стали не входит в комплект, заказывается дополнительно - арт. 102400.
Гарантия 30 лет.

ПРЕИМУЩЕСТВА

Inox 304 bactériostatique

ТЕХНИЧЕСКИЕ ХАРАКТЕРИСТИКИ

Настенная мойка **- Арт. 182400**
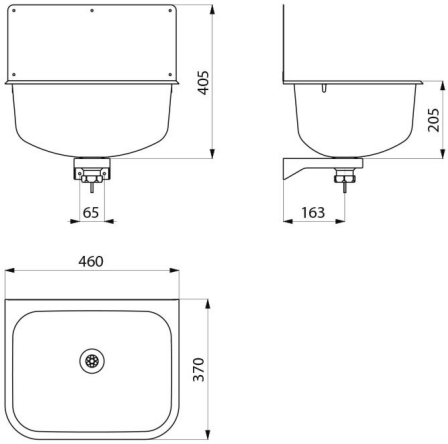
Высота	404 мм
Длина	370 мм
Ширина	460 мм
Толщина	0,9 мм
Покрытие	Матовая нержавеющая сталь 304
Стандарты	
Гарантия	30 ЛЕТ ГАРАНТИЯ