Смеситель для раковины с балансировкой давления SECURITHERM EP

Арт. 2564T1EP

Высокий излив В.165 мм, Д.160 мм

ОПИСАНИЕ

Смеситель для раковины с балансировкой давления SECURITHERM EP - Арт. 2564T1EP

Смеситель для раковины SECURITHERM с балансировкой давления.
Высокий поворотный излив В.165, Д.160 с гигиеническим выходом BIOSAFE, адаптированным для установки фильтра BIOFIL.
Антиожоговая безопасность: ограничение подачи горячей воды в случае отключения холодной воды (и наоборот).
Керамический картридж Ø 35 с балансировкой давления.
Стопор ограничения максимальной температуры.
Корпус и излив с гладкой внутренней поверхностью (сокращение бактериальных ниш).
Возможность проведения термической обработки без демонтажа рукоятки и перекрытия подачи холодной воды.
Ограничение расхода до 5 л/мин при давлении 3 бара.
Гигиенический рычаг Д.185 для бесконтактного управления.
Гибкие шланги PEX F3/8" с фильтрами и обратными клапанами.
Крепления усилены 2 стержнями из нержавеющей стали.
Гарантия 30 лет.

ПРЕИМУЩЕСТВА

- Ограничение подачи ГВ в случае отключения ХВ
- Балансировка давления: без перепада давлений
- Термическая обработка без демонтажа рукоятки
- Корпус/излив с гладкой внутренней поверхностью

ТЕХНИЧЕСКИЕ ХАРАКТЕРИСТИКИ

Смеситель для раковины с балансировкой давления SECURITHERM EP - Арт. 2564T1EP
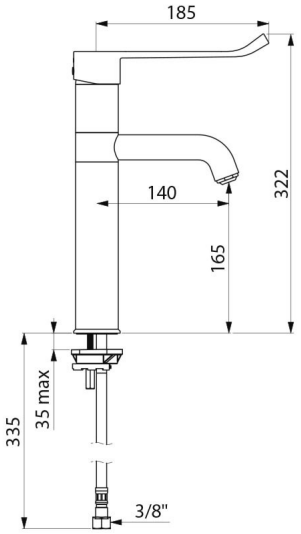
Соединение	F3/8"
Технология	SECURITHERM EP
Высота падения	165 мм
Длина излива	160 мм
Расход	5 л/мин
Покрытие	Хромированная латунь
Стандарты	ACS, WRAS
Гарантия	30 лет