Смеситель для мойки SECURITHERM EP с балансировкой давления

Арт. 2870T3EP

Поворотный съемный излив из нержавеющей стали, В.305

ОПИСАНИЕ

Смеситель для мойки SECURITHERM EP с балансировкой давления - Арт. 2870T3EP

Смеситель для раковины с балансировкой давления SECURITHERM.
Высокий поворотный излив В. 320 мм с 2 съемными изливами из нержавеющей стали Д. 180 мм, Ø 28 мм, оснащенными регулятором струи звездочкой.
Антиожоговая безопасность: ограничение расхода горячей воды в случае перекрытия холодной воды (и наоборот).
Керамический картридж Ø 35 мм с балансировкой давления и стопором ограничения максимальной температуры.
Корпус и излив с гладкой внутренней поверхностью (сокращение развития бактерий).
Возможность проведения термической обработки без снятия рукоятки и перекрытия подачи холодной воды.
Ограничение расхода до 5 л/мин при давлении 3 бара.
Корпус и основание из хромированной латуни.
Гигиенический рычаг Д. 185 мм для бесконтактного управления.
Гибкие шланги PEX F3/8"из нержавеющей стали.
Крепления усилены 2 стержнями из нержавеющей стали и контргайками.
Гарантия 30 лет.

ПРЕИМУЩЕСТВА

- Корпус/излив с гладкой внутренней поверхностью
- Термическая обработка без снятия рукоятки
- Стопор ограничения максимальной температуры
- Гигиенический рычаг для бесконтактного управления

ТЕХНИЧЕСКИЕ ХАРАКТЕРИСТИКИ

Смеситель для мойки SECURITHERM EP с балансировкой давления - Арт. 2870T3EP
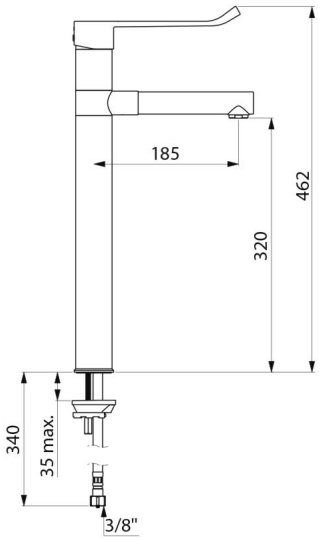
Соединение	F3/8"
Технология	BIOCLIP
Высота падения	320 мм
Длина излива	180 мм
Расход	5 л/мин
Покрытие	Хромированная латунь
Стандарты	ACS, BELGAQUA
Гарантия	30 ЛЕТ