Смеситель для раковины с балансировкой давления SECURITHERM EP

Арт. 2720LEP

Смеситель высота 85, длина 120, гигиенический рычаг 150

ОПИСАНИЕ

Смеситель для раковины с балансировкой давления SECURITHERM EP - Арт. 2720LEP

Смеситель для раковины SECURITHERM с балансировкой давления и гигиеническим регулятором струи, высота 85 мм, длина 120 мм.
Антиожоговая безопасность : расход горячей воды блокируется при перекрытии подачи холодной воды (и наоборот).
Керамический картридж Ø 40 с балансировкой давления.
Настроенный стопор ограничения максимальной температуры.
Корпус и излив с гладкой внутренней поверхностью и маленьким объемом (препятствует образованию бактериальных ниш).
Ограничение расхода до 5 л/мин при давлении 3 бара.
Управление гигиеническим рычагом, длина 150.
Эргономичный рычаг и донный клапан 1"1/4 из латуни.
Гибкие шланги PEX F3/8" с фильтрами и обратными клапанами.
Крепления усилены 2 стержнями из нержавеющей стали.
Гарантия 30 лет.

ПРЕИМУЩЕСТВА

- Ограничение подачи ГВ в случае перекрытия ХВ
- EP : препятствует изменению давления
- Гладкая поверхность против бактериальных ниш
- Гигиенический рычаг для бесконтактного управления

ТЕХНИЧЕСКИЕ ХАРАКТЕРИСТИКИ

Смеситель для раковины с балансировкой давления SECURITHERM EP - Арт. 2720LEP
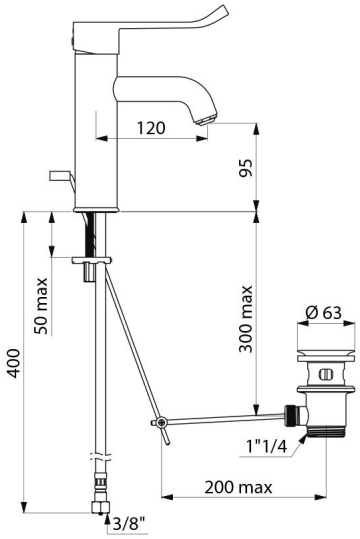
Соединение	F3/8"
Технология	SECURITHERM EP
Высота падения	85 мм
Длина излива	120 мм
Расход	5 л/мин
Покрытие	Хромированная латунь
Стандарты	ACS, BELGAQUA, WRAS
Гарантия	30 лет