Встраиваемый герметичный блок для TEMPOMATIC для унитаза

Арт. 464PBOX

От батареи, набор 1/2

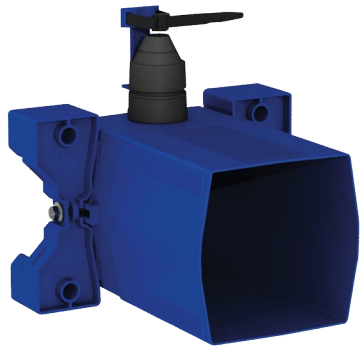

ОПИСАНИЕ

Встраиваемый герметичный блок для TEMPOMATIC для унитаза - Арт. 464PBOX

Встраиваемый герметичный блок, набор 1/2 :
Для системы смыва без бачка : прямое подключение к канализации.
Совместим с сенсорными кранами для унитаза.
Адаптирован для питания от литиевой батареи 6 V (тип 123).
Воротник с герметичной прокладкой.
Гидравлическое соединение с внешней стороны и техническое обслуживание спереди.
Модулируемая установка (рейка, сплошная стена, панель).
Совместим со стеной толщиной 10 - 120 мм (соблюдать минимальную глубину встраивания 93 мм).
Адаптируется к стандартной трубе для подвода или системе "труба в трубе".
Запорный и регулирующий расход вентиль, модуль пуска и электроника интегрированы и имеют доступ спереди.
Сохранение гидрозатвора внутри блока.
Безопасная очистка водопроводной сети без чувствительных элементов.
Выпускная втулка для трубы из ПВХ Ø 26/32.
Гарантия 30 лет.
Заказывать с панелью управления артикулы 464006 или 465006.

ПРЕИМУЩЕСТВА

- Простая встраиваемая утсановка
- 100% герметичный блок
- Адаптируется к толщине стены
- Подключение от литиевой батареи 6V

ТЕХНИЧЕСКИЕ ХАРАКТЕРИСТИКИ

Встраиваемый герметичный блок для TEMPOMATIC для унитаза - Арт. 464PBOX
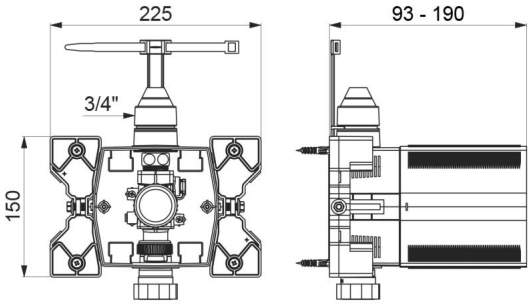
Соединение	F3/4"
Технология	Сенсорный и порционный
Высота	150 мм
Глубина	93 - 190 мм
Ширина	225 мм
Стандарты	WRAS, BELGAQUA
Гарантия	30 ЛЕТ