Встраиваемый герметичный блок для TEMPOMATIC для унитаза

Арт. 464SBOX

От сети, набор 1/2

ОПИСАНИЕ

Встраиваемый герметичный блок для TEMPOMATIC для унитаза - Арт. 464SBOX

Встраиваемый герметичный блок, набор 1/2 :
Для системы смыва без бачка : прямое подключение к канализации.
Совместим с сенсорными кранами для унитаза.
Адаптирован для питания от сети 230/6 V (кабель и трансформатор идут в комплекте).
Воротник с герметичной прокладкой.
Гидравлическое соединение с внешней стороны и техническое обслуживание спереди.
Модулируемая установка (рейка, сплошная стена, панель).
Совместим со стеной толщиной 10 - 120 мм (соблюдать минимальную глубину встраивания 93 мм).
Адаптируется к стандартной трубе для подвода или системе "труба в трубе".
Запорный и регулирующий расход вентиль, модуль пуска и электроника интегрированы и имеют доступ спереди.
Сохранение гидрозатвора внутри блока.
Безопасная очистка водопроводной сети без чувствительных элементов.
Выпускная втулка для трубы из ПВХ Ø 26/32.
Гарантия 30 лет.
Заказывать с панелью управления артикулы 464000 или 465000.

ПРЕИМУЩЕСТВА

- Простая встраиваемая утсановка
- 100% герметичный блок
- Адаптируется к толщине стены
- Подключение от сети

ТЕХНИЧЕСКИЕ ХАРАКТЕРИСТИКИ

Встраиваемый герметичный блок для TEMPOMATIC для унитаза - Арт. 464SBOX
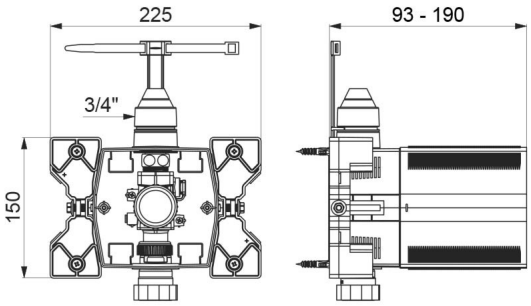
Соединение	F3/4"
Высота	150 мм
Глубина	93 - 190 мм
Ширина	225 мм
Стандарты	WRAS, BELGAQUA
Гарантия	30 лет