Сенсорный диспенсер жидкого мыла с установкой за зеркалом

Арт. 510203SD

Диспенсер жидкого мыла, мыла - пенки или водно-спиртового геля

ОПИСАНИЕ

Сенсорный диспенсер жидкого мыла с установкой за зеркалом - Арт. 510203SD

Сенсорный диспенсер жидкого мыла с установкой за зеркалом или мебелью.
Бесконтактный пуск для повышенной гигиеничности : диспенсер жидкого мыла с сенсорной детекцией рук посредством инфракрасной ячейки.
Простая и быстрая установка : встройка в мебель. Крепление опоры сзади и по бокам. Опора из нержавеющей стали 304, толщина 1,2 мм.
Питание от сети с трансформатором 100-240 В / 6 В 50-60 Гц.
Поставляется с самоклеющейся пиктограммой для обозначения на зеркале/мебели местонахождения диспенсера жидкого мыла.
Дозирующая помпа с защитой от перерасхода.
Резервуар с большим объемом : 5 литров.
Адаптирован для жидкого мыла на растительной основе максимальной вязкости 3 000 мПа.с или специального мыла-пенки.
Защита от блокировки: автоматическая остановка в случае длительного непрерывного использования.
Размеры : 230 x 177 x 376 мм.
Вес : 1,6 кг.
Гарантия 30 лет.
Маркировка CE.

ПРЕИМУЩЕСТВА

- Простая установка внутри мебели
- Гигиеничность : бесконтактный пуск
- Жидкое мыло, мыло-пенка, водно-спиртовой гель
- Дозирующая помпа с защитой от перерасхода

ТЕХНИЧЕСКИЕ ХАРАКТЕРИСТИКИ

Сенсорный диспенсер жидкого мыла с установкой за зеркалом - Арт. 510203SD
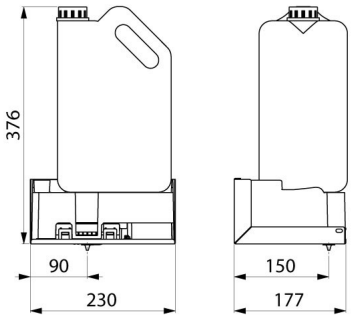
Подключение	От сети с трансформатором 100-240 В / 6 В 50-60 Гц
Технология	Сенсорный
Высота	376 мм
Глубина	177 мм
Ширина	230 мм
Толщина	Опора толщиной 1,2 мм
Покрытие	Опора из нержавеющей стали 304
Стандарты	CE
Гарантия	30 ЛЕТ ГАРАНТИЯ